Technaxx ®* Uživatelská příručka

Dalekohled s kamerou TX-351

Před prvním použitím zařízení si pozorně přečtěte návod k použití a bezpečnostní pokyny.

Toto zařízení není určeno pro osoby (včetně dětí) se sníženou fyzickou, smyslovou nebo duševní schopností, ani pro osoby bez dostatečných zkušeností nebo znalostí, pokud nejsou pod dohledem nebo nebyly poučeny o používání tohoto zařízení osobou odpovědnou za jejich bezpečnost. Děti by měly být pod dohledem, aby se zajistilo, že si s tímto zařízením nebudou hrát.

Tuto uživatelskou příručku pečlivě uschovejte pro budoucí použití nebo předání spolu s produktem. Stejně tak uschovejte i originální příslušenství k tomuto produktu. V případě uplatnění záruky se prosím obraťte na prodejce nebo obchod, kde jste produkt zakoupili.

Užijte si svůj produkt * Podělte se o své zkušenosti a názory na některém z známých internetových portálů.

Specifikace se mohou bez upozornění změnit – používejte prosím vždy nejnovější verzi návodu dostupnou na webových stránkách výrobce.

Vlastnosti

- 10x zvětšení
- Zorné pole od 101 m do 1000 m
- Dalekohled s rozsahem ostření od 3 m do nekonečna
- Fotoaparát s rozsahem ostření od 50 m do nekonečna
- Rozlišení fotografií v HD
- Rozlišení videa ve formátu VGA
- Podpora MicroSD karet až do 32 GB (není součástí balení)

Přehled produktů

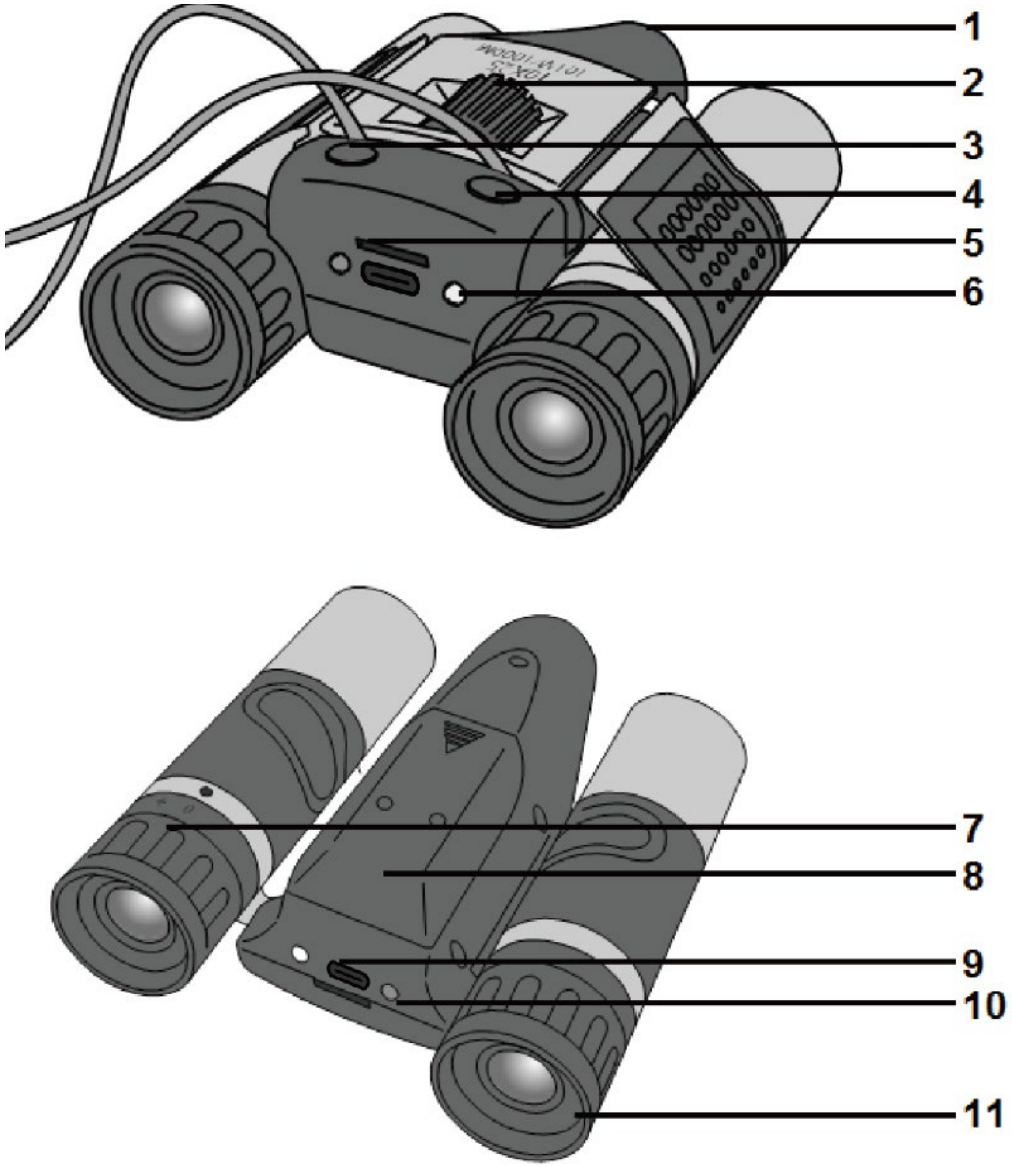

1	Objektiv fotoaparátu	7	Dioptrická korekce
2	Zaostřovací kolo	8	Kryt baterie
3	Tlačítko Zapnuto/Vypnuto / Spoušť	9	USB port
4	Tlačítko pro video	10	Červená LED kontrolka
5	Slot pro kartu MicroSD	11	Gumová očnice
6	Modrá LED kontrolka		

Technické specifikace

Zvětšení	10x
Průměr objektivu	25 mm
Zorné pole	101 m až 1000 m
Typ snímače	CMOS
Efektivní počet pixelů	1,3 milionu
Rozlišení fotografie	1280 x 960
Rozlišení videa / snímková frekvence	640 x 480 / 30 snímků za sekundu
Formát fotografie / videa / zvuku	JPEG / MPEG / 16-bit
Připojení	USB-C
Rozšíření paměti	MicroSD až 32 GB (není součástí balení)
Hmotnost / Rozměry	230 g / 17,2 x 13,5 x 6,5 cm
Napájení	2x AA baterie (LR6, Lithium-NiMH) (nejsou součástí balení)
Obsah balení	Technaxx TX-351, USB-C kabel, čistící hadřík, uživatelská příručka

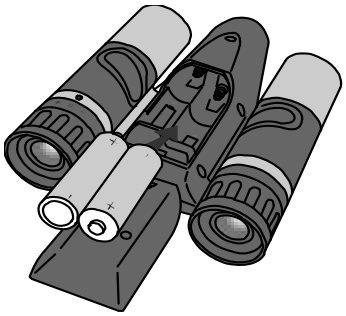

Vložení nebo výměna baterií

Sejměte kryt baterie (8) na zadní straně zařízení. Vložte dvě nové baterie AA (1,5 V LR6), dbejte na správnou polaritu. Poté přihrádku na baterie zavřete krytem baterie.

Poznámka: Používejte pouze nové baterie. Kombinace baterií s různou úrovní nabití může způsobit poruchu zařízení.

Nastavení

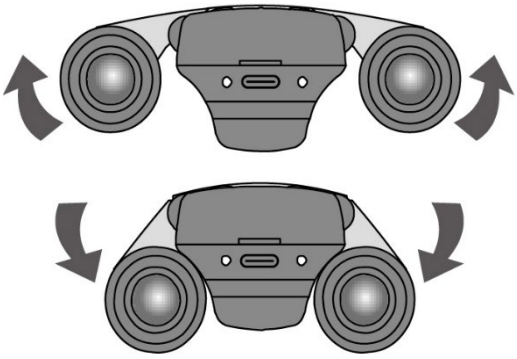

Vzdálenost mezi očima, tzv. interpupilární vzdálenost, se liší u každého člověka. Pro zajištění dokonalého sladění čoček s vašima očima postupujte podle těchto jednoduchých kroků:

1. Držte dalekohled ve standardní pozorovací poloze.
2. Pevně uchopte okuláry oběma rukama. Přibližujte nebo oddalujte okuláry, dokud neuvidíte jediné kruhové zorné pole. Tuto polohu si zapamatujte a vždy se k ní při používání vraťte.

Poznámka: Pokud budete příliš blízko nebo příliš daleko od cíle, kvalita

fotografií a videí nebude optimální. Doporučená vzdálenost od cíle je 101 až 1000 metrů. Při vzdálenosti menší než 101 metrů může být obraz deformovaný a fotografie nebo video mírně posunuté směrem dolů.

Spuštění zařízení

Stiskněte tlačítko napájení (3) na dobu 2 sekund pro zapnutí zařízení. Červená LED dvakrát zabliká. Zařízení se nyní nachází v pohotovostním režimu. V tomto režimu červená a modrá LED střídavě blikají (každé 2 sekundy).

Vložení karty MicroSD

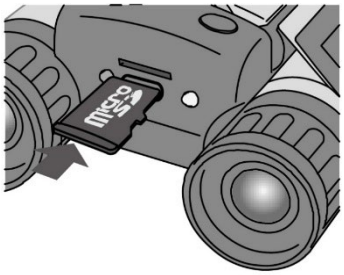

Vložte kartu MicroSD do příslušného slotu (5). Pokud karta MicroSD nebude rozpoznána nebo bude nedostatek volného místa, červená LED bude svítit trvale a modrá LED zabliká 8krát. Poté se zařízení automaticky vypne.
Poznámka: U všech paměťových karet nelze zaručit správnou funkci.

Funkce nahrávání videa

Krátce stiskněte tlačítko video (4). Zařízení začne nahrávat video. Během nahrávání bude modrá LED blikat a červená LED zhasne. Chcete-li nahrávání zastavit, stiskněte znovu tlačítko videa (4). Zařízení se vrátí do pohotovostního režimu a video soubor se uloží. **Poznámka:** Pokud na kartě MicroSD není dostatek místa, červená LED zůstane svítit a modrá LED 8krát zabliká. Zařízení se poté vypne.

Funkce fotografie

Stiskněte tlačítko spouště fotoaparátu (3). Zařízení pořídí fotografii. Modrá LED a červená LED budou blikat současně. Zařízení uloží fotografii a vrátí se do pohotovostního režimu.

Vypnout

Stiskněte tlačítko On /Off. Pokud zařízení právě nahrává video, video soubor se uloží. Modrá LED a červená LED zablikají pětkrát současně, než se zařízení definitivně vypne. **Poznámka:** Pokud je zařízení v pohotovostním režimu po dobu pěti minut a během této doby se nepoužívá, automaticky se vypne. Pokud je baterie příliš slabá, modrá LED zůstane svítit a červená LED zabliká osmkrát. se poté sám vypne.

Spojení s počítačem

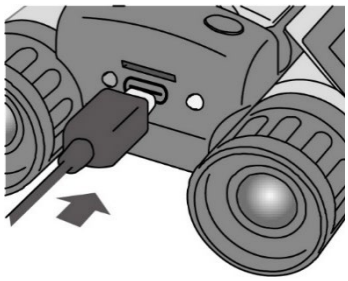

Připojte kabel USB k zařízení, jak je znázorněno na obrázku. Připojte druhý konec k počítači. Po připojení k počítači zařízení automaticky přejde do režimu USB. Červená LED se rozsvítí a modrá LED bude blikat.

Nastavení data a času

Po vložení karty MicroSD připojte dalekohled k počítači.

1. Na ploše klikněte pravým tlačítkem myši → zvolte **„Nový“** → klikněte na **„Textový dokument“** → přejmenujte soubor na **„time“.**

2. Otevřete soubor **„time“** a zadejte datum a čas ve formátu:

YYYY-MM-DD (mezera) HH:MM:SS
(Příklad: 2025-04-28 23:59:59)

3. Soubor uložte.

4. Zkopírujte ho na kartu MicroSD, kterou chcete používat.

Poznámka: Po výměně baterií je nutné datum a čas nastavit znovu.

Péče a údržba

● Zařízení čistěte pouze suchým nebo mírně navlhčeným, nepouštějícím vlákna hadříkem. ● Nepoužívejte abrazivní nebo agresivní čisticí prostředky. ● Uchovávejte zařízení na suchém a bezpečném místě, mimo vlhkost a extrémní teploty. ● Pravidelně odstraňujte prach a nečistoty z čoček, abyste zachovali kvalitu obrazu. ● Pokud je zařízení viditelně poškozené, nepoužívejte jej a nechte ho zkontrolovat odborníkem. ● Před delším skladováním vyjměte baterie, abyste zabránili jejich vytečení.

Bezpečnostní pokyny

● Nikdy nepoužívejte přístroj k přímému pohledu do slunce nebo jeho blízkosti. Mohlo by to poškodit váš zrak. ● Děti by měly zařízení používat pouze pod dohledem dospělé osoby. ● Uchovávejte obalové materiály, jako jsou plastové sáčky a gumičky, mimo dosah dětí, aby se zabránilo riziku udušení. ● Abyste předešli poškození, nevystavujte zařízení extrémním teplotám nebo silnému slunečnímu záření. ● Nikdy Nikdy nevystavujte zařízení silným nárazům nebo vibracím, aby nedošlo k poškození citlivých součástí ● Abyste předešli zranění nebo poškození, zařízení nerozebírejte. ● Při používání zařízení vždy respektujte soukromí ostatních.

Poznámky k použití

● Používejte zařízení výhradně pro soukromé účely, nikoli pro komerční využití. ● Ujistěte se, že zařízení používáte v souladu s návodem k obsluze. ● Neponořujte žádnou část zařízení do vody ani jiných kapalin. ● Nepoužívejte přístroj mokrýma rukama. ● Při odpojování kabelu vždy

tahejte za zástrčku, nikoli za kabel. ● Abyste předešli nehodám, nenechávejte napájecí kabel viset přes okraj stolu nebo pracovní plochy. ● Během nahrávání videa nevyjímejte paměťovou kartu, aby nedošlo ke ztrátě nebo poškození dat. ● Po použití vyjměte baterie z přístroje. ● Vyhněte se používání zařízení při extrémních teplotách (velmi vysokých nebo nízkých). ● Neskladujte zařízení ve vlhkém prostředí. ● Vyhněte se používání zařízení v dešti nebo vodě, aby nedošlo k poškození.

Podpora

Telefonní číslo technické podpory: 01805 012643* (14 centů/min z německé pevné linky a 42 centů/min z mobilních sítí).

Bezplatný e-mail: support@technaxx.de

Podpora je dostupná od pondělí do pátku od 9:00 do 13:00 a od 14:00 do 17:00.

V případě anomálií nebo nehod kontaktujte: gpsr@technaxx.de

Prohlášení o shodě

Technaxx Deutschland GmbH & Co. KG tímto prohlašuje, že zařízení typu TX-351, Prod. ID: 5336, je v souladu se směrnicí 2014/30/EU. Úplné znění EU prohlášení o shodě je k dispozici na následující internetové adrese: www.technaxx.de/reseller

Likvidace

Při likvidaci roztřiďte obalové materiály podle typu.

Karton a lepenku vyhoďte do sběrového papíru. Fólie odevzdejte do sběru recyklovatelných materiálů.

Likvidace starého zařízení

(Platí v Evropské unii a dalších evropských zemích s odděleným sběrem recyklovatelných materiálů.)

Staré zařízení se nesmí likvidovat s domovním odpadem! Každý spotřebitel je ze zákona povinen likvidovat stará zařízení, která již nelze použít, odděleně od domovního odpadu – např. na sběrném místě ve své obci nebo okrese. Tím je zajištěna řádná recyklace a minimalizace negativních dopadů na životní prostředí. Na to upozorňuje i příslušný symbol.



Baterie a akumulátory se nesmí vyhazovat do domovního odpadu! Jako spotřebitel jste ze zákona povinni odevzdat všechny baterie a dobíjecí baterie – ať už obsahují škodlivé látky*, nebo ne – na sběrném místě ve vaší obci/městě nebo u prodejce, aby bylo možné je ekologicky zlikvidovat * Označení: Cd = kadmium, Hg = rtuť, Pb = olovo. Vraťte svůj výrobek na sběrné místo s plně vybitou baterií nainstalovanou uvnitř!

Vyrobeno v Číně

Distribuuje:
Technaxx Deutschland GmbH & Co. KG
Konrad-Zuse-Ring 16-18,
61137 Schöneck , Německo