Technaxx ®* Gebrauchsanleitung

Fernglas mit Kamera
TX-351

Bevor Sie das Gerät zum ersten Mal benutzen, lesen Sie bitte sorgfältig die Gebrauchsanweisung und die Sicherheitshinweise.

Dieses Gerät ist nicht für die Benutzung durch Personen (einschließlich Kinder) mit eingeschränkten physischen, sensorischen oder geistigen Fähigkeiten oder durch Personen mit mangelnder Erfahrung oder Kenntnissen bestimmt, es sei denn, sie werden von einer für ihre Sicherheit verantwortlichen Person beaufsichtigt oder in die Benutzung des Geräts eingewiesen. Kinder sollten beaufsichtigt werden, um sicherzustellen, dass sie nicht mit dem Gerät spielen.

Bewahren Sie diese Bedienungsanleitung sorgfältig auf, um später darauf zurückgreifen oder das Produkt weitergeben zu können. Bewahren Sie das Originalzubehör ebenfalls auf. Im Garantiefall wenden Sie sich bitte an den Händler oder das Geschäft, in dem Sie das Produkt erworben haben .

Viel Freude mit Ihrem Produkt * Teilen Sie Ihre Erfahrungen und Meinungen auf einem der bekannten Internetportale.

Die Spezifikationen können ohne Vorankündigung geändert werden. Bitte verwenden Sie unbedingt das neueste Handbuch, das auf der Website des Herstellers verfügbar ist.

Besonderheiten

- 10-fache Vergrößerung
- Sichtfeld von 101m bis 1000m
- Fernglas mit Fokussierbereich von 3m bis unendlich
- Kamera mit Fokussierbereich von 50 m bis unendlich
- HD-Fotoauflösung
- VGA-Videoauflösung
- MicroSD-Karte bis zu 32 GB (nicht im Lieferumfang enthalten)

Produktübersicht

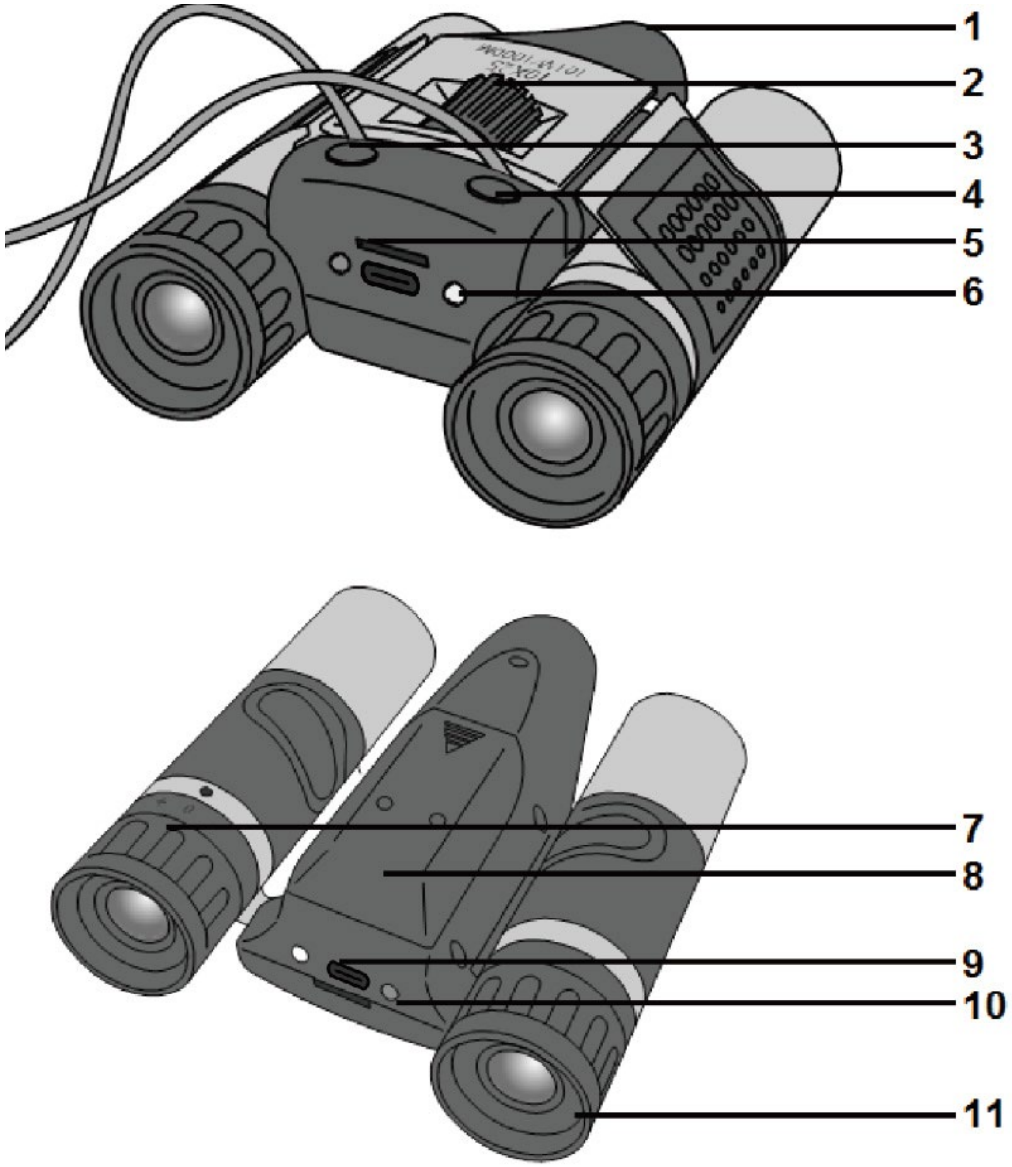

1	Kamera Linse	7	Dioptrieneinstellung
2	Fokusrad	8	Batterie Abdeckung
3	Ein/Aus / Verschluss	9	USB -Anschluss
4	Video-Schaltfläche	10	Rote LED
5	MicroSD-Karten Slot	11	Gummi- Augenmuschel
6	Blaue LED		

Technische Daten

Vergrößerung	10x
Linsendurchmesser	25 mm
Sichtfeld	101 m bis 1000 m
Sensortyp	CMOS
Effektive Pixel	1,3 Millionen
Fotodateigröße	1280 x 960
Videoauflösung/Bildrate	640 x 480 / 30 fps
Foto-/Video-/Audioformat	JPEG / MPEG / 16-Bit
Verbindung	USB-C
Speichererweiterung	MicroSD bis zu 32 GB (nicht im Lieferumfang enthalten)
Gewicht / Abmessungen	230 g / 17,2 x 13,5 x 6,5 cm
Stromversorgung	2x AA-Batterien (LR6, Lithium-NiMH) (nicht im Lieferumfang enthalten)
Verpackungsinhalt	Technaxx TX-351, USB-C-Kabel, Reinigungstuch, Benutzerhandbuch

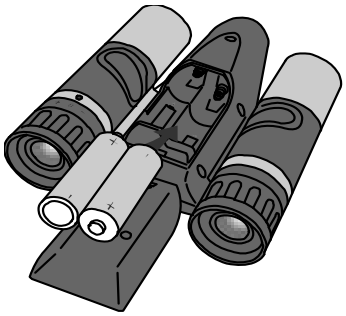

Einlegen oder Ersetzen der Batterien

Entfernen Sie die Batteriefachabdeckung (8) auf der Geräterückseite. Legen Sie zwei neue AA-Batterien (1,5V LR6) unter Beachtung der Polarität ein. Verschließen Sie anschließend das Batteriefach mit der Batteriefachabdeckung. **Hinweis:** Bitte verwenden Sie neue Batterien. Das Mischen von Batterien mit unterschiedlichem Ladezustand kann zu Problemen führen.

Einstellung

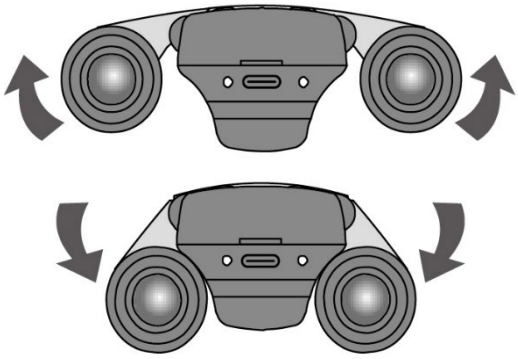

Der Abstand zwischen den Augen, auch Pupillendistanz genannt, ist von Person zu Person unterschiedlich. Befolgen Sie diese einfachen Schritte, um die Linse perfekt auf Ihre Augen auszurichten:

1. Halten Sie Ihr Fernglas in der normalen Betrachtungsposition.
2. Halten Sie die Okulare mit beiden Händen fest. Verschieben Sie die Okulare näher zusammen oder weiter auseinander, bis Sie ein einheitliches, kreisförmiges Sichtfeld sehen. Bringen Sie das Fernglas immer wieder in diese Position zurück.

Hinweis: Wenn Sie zu nah oder zu weit vom Ziel entfernt sind, erhalten

Sie keine optimale Foto- oder Videoqualität. Halten Sie einen Abstand zwischen 101 und 1000 Metern zum Ziel ein. Bei einem Abstand von weniger als 101 Metern kann der Bildausschnitt verzerrt und das Foto oder Video leicht nach unten verschoben sein.

Inbetriebnahme

Drücken Sie die Einschalttaste (3) 2 Sekunden lang, um das Gerät einzuschalten. Die rote LED blinkt zweimal. Das Gerät befindet sich nun im Standby-Modus. Im Standby-Modus blinken die rote und die blaue LED abwechselnd (alle 2 Sekunden).

Einlegen der MicroSD-Karte

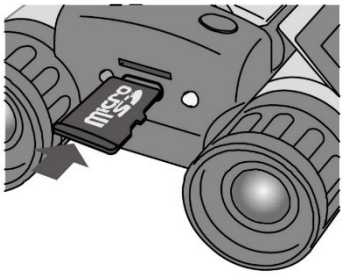

Stecken Sie die MicroSD-Karte in den MicroSD-Kartensteckplatz (5). Wird die MicroSD-Karte nicht erkannt oder ist nicht genügend Speicherplatz vorhanden, leuchtet die rote LED dauerhaft und die blaue LED blinkt 8-mal. Das Gerät schaltet sich dann ab. **Hinweis:** Die ordnungsgemäße Funktion kann nicht für alle Speicherkarten garantiert werden.

Videoaufnahmefunktion

Drücken Sie kurz die Videotaste (4). Das Gerät beginnt mit der Videoaufnahme. Während der Aufnahme blinkt die blaue LED und die rote LED erlischt. Um die Aufnahme zu beenden, drücken Sie erneut die Videotaste (4). Das Gerät kehrt in den Standby-Modus zurück und die Videodatei wird gespeichert. **Hinweis:** Wenn nicht genügend Speicherplatz auf der MicroSD-Karte vorhanden ist, leuchtet die rote LED dauerhaft und die blaue LED blinkt 8-mal. Das Gerät schaltet sich dann aus.

Fotofunktion

Drücken Sie den Kamera-Auslöser (3). Das Gerät nimmt ein Foto auf. Die blaue und die rote LED blinken gleichzeitig. Das Gerät speichert das Foto und kehrt in den Standby-Modus zurück.

Ausschalten

Drücken Sie die Ein- /Aus-Taste. Wenn das Gerät gerade ein Video aufnimmt, wird die Videodatei gespeichert. Die blaue und die rote LED blinken fünfmal gleichzeitig, bevor sich das Gerät endgültig ausschaltet. **Hinweis:** Befindet sich das Gerät fünf Minuten im Standby-Modus und wird innerhalb dieser Zeit nicht benutzt, schaltet es sich automatisch aus. Bei zu schwachem Akku leuchtet die blaue LED dauerhaft und die rote LED blinkt achtmal. Das Gerät schaltet sich anschließend automatisch aus.

Verbindung mit dem Computer

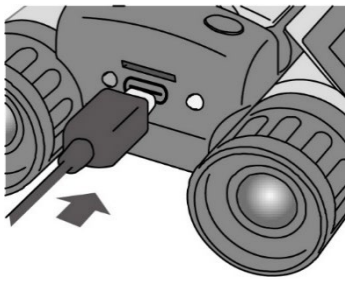

Schließen Sie das USB-Kabel wie abgebildet an das Gerät an. Verbinden Sie das andere Ende mit Ihrem Computer. Sobald das Gerät mit dem Computer verbunden ist, wechselt es automatisch in den USB-Modus. Die rote LED leuchtet und die blaue LED blinkt.

Datums- und Uhrzeiteinstellung

Verbinden Sie das Fernglas mit dem PC, nachdem Sie eine MicroSD-Karte eingelegt haben.

1. Erstellen Sie eine neue Textdatei mit dem Namen **„time“** .
→Greifen Sie auf den Desktop zu →. Klicken Sie mit der rechten Maustaste auf→ Klicken Sie auf **„Neues →Textdokument“ .** →Jetzt können Sie den Dateinamen durch **„Zeit“ ersetzen.**
2. Öffnen Sie die **Zeitdatei und** geben Sie Datum und Uhrzeit wie folgt ein:

JJJJ-MM -TT(Leerzeichen)HH: MM:SS
(Beispiel: →28.04.2025 23:59:59)

3. Speichern Sie nun die Datei.
4. Kopieren Sie die Datei auf die MicroSD-Karte, die Sie verwenden möchten.
Hinweis: Beim Batteriewechsel müssen Datum und Uhrzeit neu eingestellt werden.

Pflege und Wartung

● Reinigen Sie das Gerät ausschließlich mit einem trockenen oder leicht feuchten, fusselfreien Tuch. ● Verwenden Sie keine Scheuermittel oder aggressiven Reinigungsmittel. ● Lagern Sie das Gerät trocken und sicher, geschützt vor Feuchtigkeit und extremen Temperaturen. ● Entfernen Sie regelmäßig Staub und Schmutz von den Linsen, um die Sehqualität zu erhalten. ● Verwenden Sie das Gerät nicht, wenn es sichtbare Schäden aufweist, und lassen Sie es von einem Fachmann überprüfen. ● Entfernen Sie die Batterien vor längerer Lagerung, um ein Auslaufen zu verhindern.

Sicherheitshinweise

● Blicken Sie mit dem Gerät niemals direkt in die Sonne oder in deren Nähe. Dies könnte Ihr Augenlicht schädigen. ● Kinder sollten das Gerät nur unter Aufsicht von Erwachsenen benutzen. ● Halten Sie Verpackungsmaterialien wie Plastiktüten und Gummibänder von Kindern fern, um Erstickungsgefahr zu vermeiden. ● Um Schäden zu vermeiden, setzen Sie das Gerät keinen extremen Temperaturen oder starker Sonneneinstrahlung aus. ● Setzen Sie das Gerät niemals starken Stößen oder Vibrationen aus, um die empfindlichen Komponenten nicht zu

beschädigen. ● Um Verletzungen oder Schäden zu vermeiden, zerlegen Sie das Gerät nicht. ● Berücksichtigen Sie bei der Verwendung des Geräts stets die Privatsphäre anderer.

Verwendungshinweise

● Benutzen Sie das Gerät ausschließlich für den privaten Gebrauch und nicht für gewerbliche Zwecke. ● Befolgen Sie die Anweisungen in der Bedienungsanleitung. ● Tauchen Sie das Gerät nicht in Wasser oder andere Flüssigkeiten. ● Benutzen Sie das Gerät nicht mit nassen Händen. ● Ziehen Sie beim Abziehen des Kabels immer am Stecker und nicht am Kabel. ● Um Unfälle zu vermeiden, hängen Sie das Netzkabel nicht über Tisch- oder Arbeitsflächenkanten. ● Entfernen Sie die Speicherkarte nicht während einer Videoaufnahme, um Datenverlust oder -beschädigung zu vermeiden. ● Nehmen Sie nach Gebrauch die Batterien aus dem Gerät. ● Vermeiden Sie die Verwendung des Geräts bei extremen Temperaturen (sehr heiß oder sehr kalt). ● Lagern Sie das Gerät nicht in feuchter Umgebung. ● Vermeiden Sie die Verwendung im Regen oder Wasser, um Schäden zu vermeiden.

Support

Telefonnummer für den technischen Service: 01805 012643 (14 Cent/Minute aus dem deutschen Festnetz und 42 Cent/Minute aus Mobilfunknetzen). Kostenfreie E-Mail: **support@technaxx.de**
Die Support-Hotline ist Mo-Fr von 9 bis 13 Uhr und 14 bis 17 Uhr erreichbar!
Bei Auffälligkeiten und Unfällen kontaktieren Sie: **gpsr@technaxx.de**

Konformitätserklärung

CE

Technaxx Deutschland GmbH & Co. KG erklärt hiermit, dass der Gerätetyp TX-351 Prod. ID.:5336 der Richtlinie 2014/30/EU entspricht. Der vollständige Text der EU-Konformitätserklärung ist unter folgender Internetadresse verfügbar: www.technaxx.de/reseller

Entsorgung



Entsorgung der Verpackung. Entsorgen Sie die Verpackungsmaterialien sortenrein.
Karton und Pappe gehören ins Altpapier. Folien geben Sie bitte in die Wertstoffsammlung.



Entsorgung von Altgeräten (Gilt in der Europäischen Union und anderen europäischen Ländern mit getrennter Sammlung (Wertstoffsammlung) Altgeräte dürfen nicht in den Hausmüll! Jeder Verbraucher ist gesetzlich verpflichtet, nicht mehr nutzbare Altgeräte getrennt vom Hausmüll z. B. bei einer Sammelstelle seiner Gemeinde oder seines Landkreises abzugeben. Damit stellen Sie sicher, dass die Altgeräte einer fachgerechten Verwertung zugeführt und negative Auswirkungen auf die Umwelt vermieden werden. Elektrogeräte sind deshalb mit dem hier abgebildeten Symbol gekennzeichnet.



Batterien und Akkus dürfen nicht in den Hausmüll! Als Verbraucher sind Sie gesetzlich verpflichtet, alle Batterien und Akkus, unabhängig davon, ob sie Schadstoffe* enthalten oder nicht, bei einer Sammelstelle Ihrer Gemeinde/Stadt oder im Handel abzugeben, damit eine umweltgerechte Entsorgung der Batterien gewährleistet werden kann. * Gekennzeichnet mit: Cd = Cadmium, Hg = Quecksilber, Pb = Blei. Geben Sie Ihr Produkt mit der vollständig entladenen Batterie an Ihrer Sammelstelle zurück!

In China hergestellt

Vertrieben von:
Technaxx Deutschland GmbH & Co. KG
Konrad-Zuse-Ring 16-18,
61137 Schöneck , Deutschland