Technaxx® * Instrukcja obsługi

Lornetka z kamerą
TX-351

Przed pierwszym użyciem urządzenia prosimy o dokładne zapoznanie się z instrukcją obsługi oraz informacjami dotyczącymi bezpieczeństwa.

To urządzenie nie jest przeznaczone do użytku przez osoby (w tym dzieci) o ograniczonej sprawności fizycznej, sensorycznej lub umysłowej, lub przez osoby nieposiadające doświadczenia lub wiedzy, chyba że są nadzorowane lub poinstruowane w zakresie korzystania z tego urządzenia przez osobę odpowiedzialną za ich bezpieczeństwo. Dzieci powinny być nadzorowane, aby mieć pewność, że nie bawią się tym urządzeniem.

Zachowaj tę instrukcję obsługi do wykorzystania w przyszłości lub do udostępniania produktu. Zrób to samo z oryginalnymi akcesoriami do tego produktu. W przypadku gwarancji skontaktuj się ze sprzedawcą lub sklepem, w którym kupiłeś ten produkt .

Ciesz się swoim produktem * Podziel się swoimi doświadczeniami i opinią na jednym ze znanych portali internetowych.

Dane techniczne mogą ulec zmianie bez powiadomienia — prosimy o korzystanie z najnowszej wersji instrukcji dostępnej na stronie internetowej producenta.

Cechy

- 10-krotne powiększenie
- Pole widzenia od 101 m do 1000 m
- Lornetka z zakresem ustawiania ostrości od 3 m do nieskończoności
- Aparat z zakresem ostrości od 50 m do nieskończoności
- Rozdzielczość zdjęć HD
- Rozdzielczość wideo VGA
- Karta MicroSD do 32GB (brak w zestawie)

Przegląd produktu

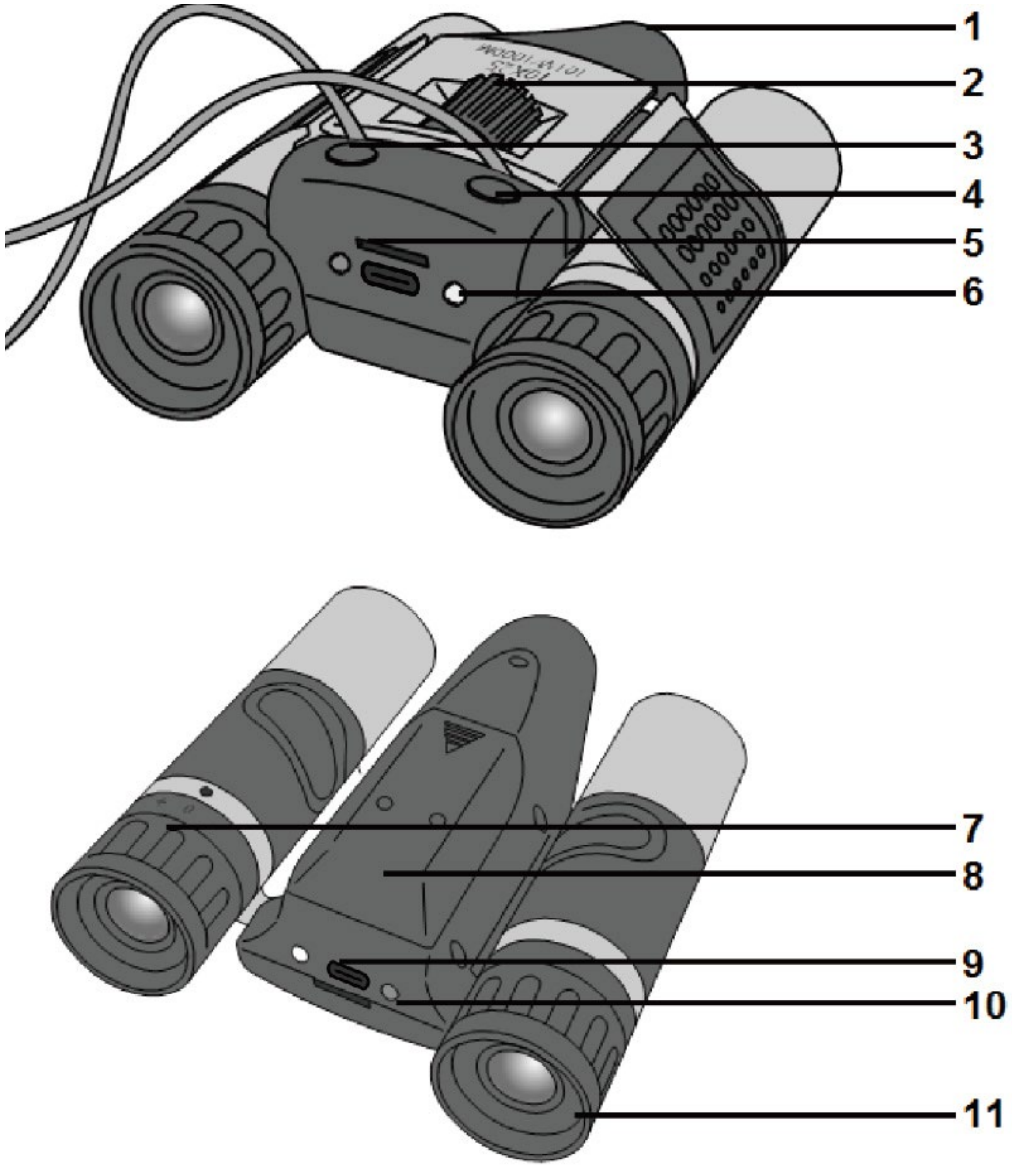

1	Obiektywy kamery	7	Regulacja dioptrii
2	Pokrętło nastawiania ostrości	8	Pokrywa baterii
3	Włącz/Wyłącz/Migawka	9	Port USB
4	Przycisk wideo	10	Czerwona dioda LED
5	Gniazdo kart microSD	11	Muszla oczna gumowa
6	Niebieska dioda LED		

Dane techniczne

Powiększenie	10x
Średnica soczewki	25 mm
Pole widzenia	101 m do 1000 m
Typ czujnika	CMOS
Efektywne piksele	1,3 miliona
Rozmiar pliku zdjęcia	1280x960
Rozdzielczość wideo / liczba klatek na sekundę	640x480 / 30 klatek na sekundę
Format zdjęcia / wideo / audio	JPEG / MPEG / 16-bit
Połączenie	USB-C
Rozszerzenie pamięci	MicroSD do 32 GB (brak w zestawie)
Waga / Wymiary	230 g / 17,2x13,5x6,5 cm
Zasilanie	2 baterie AA (LR6, litowo-NiMH) (brak w zestawie)
Zawartość opakowania	Technaxx TX-351, kabel USB-C, ściereczka czyszcząca, instrukcja obsługi

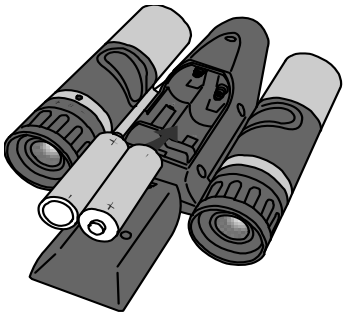

Włożenie lub wymiana baterii

Zdejmij pokrywę baterii (8) z tyłu urządzenia. Włóż dwie nowe baterie AA (1,5 V LR6), zwracając uwagę na prawidłową biegunowość. Następnie zamknij komorę baterii pokrywą baterii.

Uwaga: Proszę używać nowych baterii. Mieszanie baterii o różnym poziomie naładowania może powodować problemy.

Dostosowanie

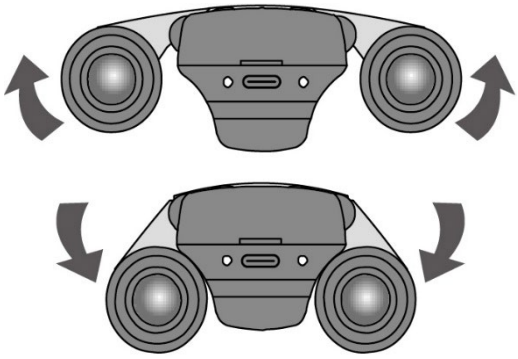

Odległość między oczami, zwana również odległością międzyźrenicową, różni się w zależności od osoby. Postępuj zgodnie z tymi prostymi krokami, aby zapewnić idealne ustawienie soczewki względem oczu:

1. Trzymaj lornetkę w normalnej pozycji oglądania.
2. Mocno chwyć okulary obiema rękami.

Przesuń okulary bliżej siebie lub dalej od siebie, aż zobaczysz pojedyncze, okrągłe pole widzenia. Zawsze przywracaj lornetkę do tej pozycji.

Uwaga: Jeśli jesteś zbyt blisko lub zbyt daleko od celu, nie uzyskasz optymalnej jakości zdjęcia lub wideo. Stań w odległości od 101 do 1000

metrów od celu. Jeśli jesteś w odległości mniejszej niż 101 metrów od celu, ramka może być zniekształcona, a zdjęcie lub wideo może być lekko przesunięte w dół.

Uruchomienie

Naciśnij przycisk zasilania (3) przez 2 sekundy, aby włączyć urządzenie. Czerwona dioda LED zamiga dwa razy. Urządzenie jest teraz w trybie gotowości. W trybie gotowości czerwona i niebieska dioda LED będą migać naprzemiennie (co 2 sekundy).

Wkładanie karty MicroSD

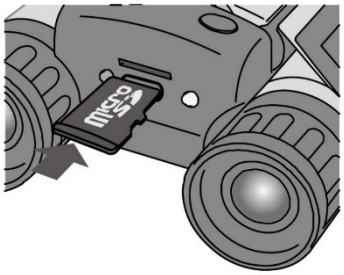

Włóż kartę MicroSD do gniazda karty MicroSD (5). Jeśli karta MicroSD nie zostanie rozpoznana lub nie będzie wystarczającej ilości miejsca do przechowywania, czerwona dioda LED będzie świecić światłem ciągłym, a niebieska dioda LED zamiga 8 razy. Następnie urządzenie wyłączy się.
Uwaga: Nie możemy zagwarantować prawidłowego działania wszystkich kart pamięci.

Funkcja nagrywania wideo

Naciśnij krótko przycisk wideo (4). Urządzenie rozpocznie nagrywanie wideo. Podczas nagrywania niebieska dioda LED będzie migać, a czerwona dioda LED zgaśnie. Aby zatrzymać nagrywanie, naciśnij ponownie przycisk wideo (4). Urządzenie powróci do trybu gotowości, a plik wideo zostanie zapisany. **Uwaga:** Jeśli na karcie MicroSD nie ma wystarczającej ilości miejsca, czerwona dioda LED pozostanie zapalona, a niebieska dioda LED zamiga 8 razy. Następnie urządzenie wyłączy się.

Funkcja zdjęć

Naciśnij przycisk migawki aparatu (3). Urządzenie wykona zdjęcie. Niebieska dioda LED i czerwona dioda LED będą migać jednocześnie. Urządzenie zapisze zdjęcie i powróci do trybu gotowości.

Wyłączenie

Naciśnij przycisk Wł. /Wył. Jeśli urządzenie aktualnie nagrywa wideo, plik wideo zostanie zapisany. Niebieska dioda LED i czerwona dioda LED zamigają pięć razy jednocześnie, zanim urządzenie ostatecznie się wyłączy. **Uwaga:** Jeśli urządzenie jest w trybie gotowości przez pięć minut i nie jest używane w tym czasie, wyłączy się automatycznie. Jeśli bateria jest zbyt słaba, niebieska dioda LED pozostanie zapalona, a czerwona dioda LED zamiga osiem razy, następnie wyłącza się.

Połączenie z komputerem

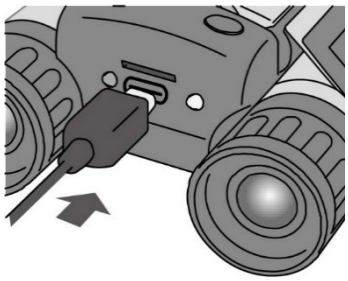

Podłącz kabel USB do urządzenia, jak pokazano na rysunku. Podłącz drugi koniec do komputera. Po podłączeniu do komputera urządzenie automatycznie przejdzie w tryb USB. Czerwona dioda LED zaświeci się, a niebieska dioda LED zacznie migać.

Ustawianie daty i godziny

Po włożeniu karty MicroSD należy podłączyć lornetkę do komputera.

1. Utwórz nowy plik tekstowy o nazwie **„czas”** .

→Uzyskaj dostęp do pulpitu →Kliknij prawym przyciskiem myszy →Kliknij **Nowy** →Kliknij **Dokument tekstowy** →Teraz możesz zastąpić nazwę pliku słowem **„czas”.**

2. Otwórz plik **czas i** wprowadź datę i godzinę w następujący sposób:

RRRR-MM- DD(spacja)GG: MM:SS

(Przykład: →2025-04-28 23:59:59)

3. Teraz zapisz plik.

4. Skopiuj plik na kartę MicroSD, której chcesz użyć.

Uwaga: Po wymianie baterii należy ponownie ustawić datę i godzinę.

Pielęgnacja i konserwacja

● Czyść urządzenie wyłącznie suchą lub lekko wilgotną, niepozostawiającą włókien ściereczką. ● Nie używaj ściernych środków czyszczących ani silnych detergentów do czyszczenia urządzenia. ● Przechowuj urządzenie w suchym i bezpiecznym miejscu, z dala od wilgoci i ekstremalnych temperatur. ● Regularnie usuwaj kurz i brud z soczewek, aby utrzymać jakość widzenia. ● Nie używaj urządzenia, jeśli wykazuje widoczne uszkodzenia i oddaj je do sprawdzenia specjaliście. ● Wyjmij baterie przed dłuższym okresem przechowywania, aby zapobiec wyciekom.

Instrukcje bezpieczeństwa

● Nigdy nie używaj urządzenia, aby patrzeć bezpośrednio na słońce lub w jego bliskiej odległości. Może to spowodować uszkodzenie wzroku. ● Dzieci powinny używać urządzenia wyłącznie pod nadzorem osoby dorosłej. ● Trzymaj materiały opakowaniowe, takie jak plastikowe torby i gumki, z dala od dzieci, aby uniknąć ryzyka uduszenia. ● Aby zapobiec uszkodzeniom, unikaj wystawiania urządzenia na działanie ekstremalnych temperatur lub silnego światła słonecznego. ● Nigdy nie wystawiaj urządzenia na silne wstrząsy lub wibracje, aby uniknąć uszkodzenia delikatnych elementów. ● Aby uniknąć obrażeń lub uszkodzeń, nie rozmontowuj urządzenia. ● Zawsze bierz pod uwagę prywatność innych osób podczas korzystania z urządzenia.

Uwagi dotyczące użytkowania

● Używaj urządzenia wyłącznie do użytku prywatnego, a nie do celów komercyjnych. ● Upewnij się, że używasz urządzenia zgodnie z instrukcją obsługi. ● Nie zanurzaj żadnej części urządzenia w wodzie ani innych płynach. ● Nie używaj urządzenia mokrymi rękami. ● Podczas odłączania kabla zawsze ciągnij za wtyczkę, a nie za kabel. ● Aby uniknąć wypadków, należy zapobiec zwisaniu przewodu zasilającego z krawędzi stołów lub powierzchni roboczych. ● Nie wyjmuj karty pamięci podczas nagrywania wideo, aby zapobiec utracie lub uszkodzeniu danych. ● Wyjmij baterie z urządzenia po użyciu. ● Unikaj używania urządzenia w ekstremalnych temperaturach (bardzo wysokich lub bardzo niskich). ● Nie przechowuj urządzenia w wilgotnym środowisku. ● Unikaj używania w deszczu lub wodzie, aby zapobiec uszkodzeniom.

Wsparcie

Telefoniczny numer serwisowy do wsparcia technicznego: 01805 012643* (14 centów/min z niemieckiej sieci stacjonarnej i 42 centy/min z sieci komórkowej). Bezpłatny e-mail: support@technaxx.de
Infolinia dostępna od poniedziałku do piątku w godzinach 9:00–13:00 i 14:00–17:00.
W przypadku nieprawidłowości lub wypadków prosimy o kontakt: gpsr@technaxx.de

Deklaracja zgodności

CE

Technaxx Deutschland GmbH & Co. KG niniejszym oświadcza, że typ urządzenia TX-351 Prod. ID.:5336 jest zgodny z dyrektywą 2014/30/UE. Pełny tekst Deklaracji zgodności UE jest dostępny pod następującym adresem internetowym: www.technaxx.de/reseller

Utylizacja



Utylizacja opakowania. Posortuj materiały opakowaniowe według rodzaju podczas utylizacji.
Karton i tekturę należy wyrzucić do makulatury. Folie należy oddać do recyklingu.



Utylizacja starego sprzętu (Dotyczy Unii Europejskiej i innych krajów europejskich z selektywną zbiórką (zbiórka materiałów nadających się do recyklingu) Starego sprzętu nie wolno wyrzucać razem z odpadami domowymi! Każdy konsument jest zobowiązany przez prawo do utylizacji starych urządzeń, których nie można już używać oddzielnie od odpadów domowych, np. w punkcie zbiórki w swojej gminie lub powiecie. Zapewnia to, że stare urządzenia zostaną prawidłowo poddane recyklingowi i że uniknie się negatywnego wpływu na środowisko. Z tego powodu urządzenia elektryczne są oznaczone symbolem pokazanym tutaj.



Baterii i akumulatorów nie wolno wyrzucać do śmieci domowych! Jako konsument jesteś zobowiązany przez prawo do wyrzucania wszystkich baterii i akumulatorów, niezależnie od tego, czy zawierają szkodliwe substancje*, czy nie, w punkcie zbiórki w swojej społeczności/mieście lub u sprzedawcy, aby mieć pewność, że baterie mogą zostać zutylizowane w sposób przyjazny dla środowiska. * Oznaczone: Cd = kadm, Hg = rtęć, Pb = ołów. Zwróć produkt do punktu zbiórki z całkowicie rozładowaną baterią zainstalowaną w środku!

Wyprodukowano w Chinach

Dystrybuowane przez:
Technaxx Deutschland GmbH & Co. KG
Pierścień Konrada-Zuse 16-18,
61137 Schöneck , Niemcy