MusicMan® * Instrukcja obsługi

Bluetooth Słuchawki Overear LED Style BT-X33

Dzięki tej wygodnej i dobrego dopasowania Bluetooth słuchawek masz doświadczenie dźwięku

Niniejszym producenta Technaxx Deutschland GmbH & Co.KG oświadcza, że to urządzenie, do którego odnoszą się instrukcja obsługi, jest zgodny z zasadniczymi wymaganiami norm określonych dyrektywą Rady **RED 2014/53/UE**. Deklarację zgodności odnajdziesz na stronie: **www.technaxx.de/** (w pasku na dole "Konformitätserklärung"). Przed 1. użyciem urządzenia należy dokładnie przeczytać instrukcję obsługi.

Jeśli urządzenie posiada akumulator. To musi zostać w pełni naładowany przed pierwszym użyciem. UWAGA: Jeśli urządzenie nie jest użytkowane, to jego akumulator należy ładować co 2 do 3 miesiące! Wyłącz pobliskie urządzenia Bluetooth, aby uniknąć zakłóceń sygnału! Nie ustaviać poziomu głości zbyt wysoko, może to spowodować utratę słuchu!

Numer telefonu do wsparcia technicznego: 01805 012643 (14 c/min z niemieckiego telefonu stacjonarnego i 42 c/min z sieci komórkowych). Email: **support@technaxx.de**

Zachować instrukcję obsługi do wykorzystania w przyszłości lub udostępniania produktu ostrożnie. Zrób to samo z oryginalnych akcesoriów dla tego produktu. W przypadku gwarancji, należy skontaktować się ze sprzedawcą lub ze sklepem, w którym zakupiono ten produkt. **Gwarancja 2 lata**

Funkcje

- Transmisja muzyki & funkcja głośnomówiąca poprzez BT V4.2
- Różne efekty świetlne LED na lewej i prawej słuchawce
- Kontrolka LED pokazuje stan pracy
- Słuchawki wytłumiają hałas otoczenia i oboczne tony
- Obsługuje karty MicroSD do 32GB (*nie wliczone)
- Połączenie AUX-IN
- Wbudowany mikrofon
- Złącze Micro USB do ładowania
- Miękki słuchawek zapewnia wygodny montaż

Specyfikacje techniczne

Bluetooth / Zasięg	BT V4.2 / 2x 25mW / ~10m (zakres otwarty)
5 Funkcji	Bluetooth, AUX-IN, Karta MicroSD, Tryb głośnomówiący, kontrolka Włą./Wył /Efekt
Zasilanie	Wbudowany 450mAh akumulator litowo-polimerowy 3.7V / Ładowanie poprzez złącze Micro USB
Czas ładowania	~3 godziny (zasilacz DC 5V/500mA)
Czas odtwarzania	~20 godziny (VOL maks. & wyłączonej efekty LED) ~15 godziny (VOL maks. & włączonej efekty LED)
Czas gotowości	~2 tygodnie
Profile Bluetooth	HFP, HSP, A2DP, AVRCP
Pliki dźwiękowe	MP3, WMA, WAV
Głośnik / SNR / Impedancja	2x 25mW / □ 90dB / 32 Ω
Częstotliwości / Głośnik / Złącze Audio	20Hz–20kHz / 40mm / 3.5mm
Karta MicroSD	32GB maks. (nie wliczone)
Materiał	PC + ABS tworzywo
Wage / Wymiary	265g / (D) 19,0 x (S) 15,0 x (W) 8,0cm
Zawartość pakietu	MusicMan® Bluetooth Słuchawki Overear LED Style BT-X33, Kabel AUX–IN, Kabel ładowania Micro USB, Instrukcja obsługi

Wskazówki dotyczące ochrony środowiska: Materiały opakowania utworzono z surowców wtórnych imożna poddać je recyklingowi. Nie usuwać starych urządzeń ani baterii z odpadami gospodarstwa domowego. **Czyszczenie:** Chronić urządzenie przed skażeniem i zanieczyszczeniami. Czyścić urządzenie wyłącznie miękką szmatką lub ścierką, nie używać materiałów szorstkich ani ścierających. NIE używać rozpuszczalników ani żrących środków czyszczących. Dokładnie wytrzeć urządzenie po czyszczeniu. **Dystrybutor:** Technaxx Deutschland GmbH & Co.KG, Kruppstr. 105, 60388 Frankfurt a.M., Niemcy

Przegląd produktu

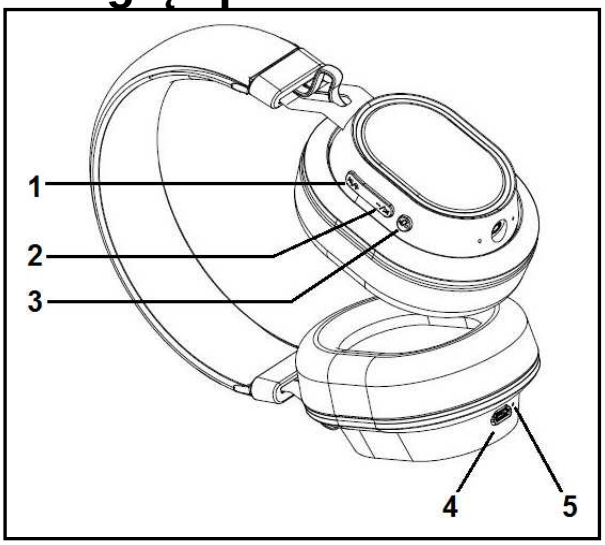

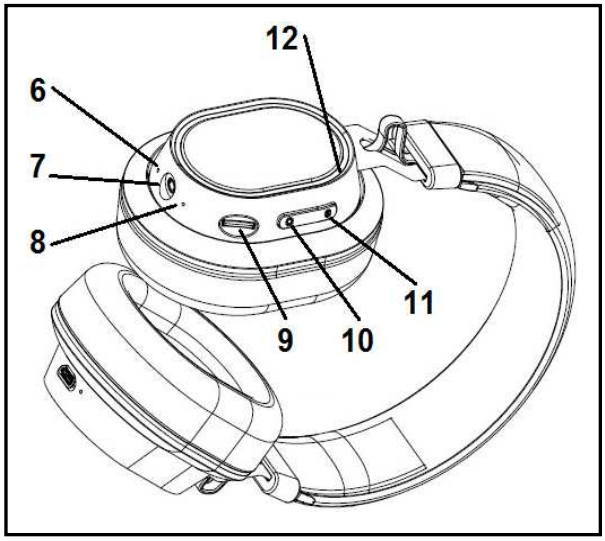

1	**Dalej/Zwiększ głośność:** Nacisnąć przycisk na moment, aby przejść do następnej ścieżki dźwiękowej. Nacisnąć i przytrzymać, aby zwiększyć głośność.
2	**Wstecz/Zmniejsz głośność:** Nacisnąć przycisk na moment, aby wrócić do poprzedniej ścieżki dźwiękowej. Nacisnąć i przytrzymać, aby zmniejszyć głośność.
3	**Odtwarzaj/Pauza/Tryb głośnomówiący (zmiana trybu):** W trybie Bluetooth → krótkie naciśnięcie umożliwia odtwarzanie, wstrzymywanie muzyki, odbieranie i kończenie rozmów telefonicznych. Podwójne kliknięcie powoduje wybranie numeru ostatniego połączenia. Długie przyciśnięcie powoduje wprowadzenie innego trybu.
4	**Port Micro USB**
5	**Kontrolka ładowania:** CZERWONA dioda LED świeci światłem ciągłym, gdy słuchawki są w trakcie ładowania. Kiedy słuchawki

	zostaną całkowicie naładowane, CZERWONA dioda LED gaśnie.		
6	**Mikrofon**	**7**	**AUX–IN**
8	**Kontrolka pracy:** W trybie parowania → szybko migocze NIEBIESKA LED. Po udanym sparowaniu świeci się światłem ciągłym. Wolno miga, gdy w słuchawkach odtwarzana jest muzyka; z chwilą pauzy przechodzi w świecenie ciągłe.		
9	**Karta Micro SD**	**12**	**Efekty LED**
10	**Sterownik efekty LED:** Nacisnąć i przytrzymać, aby włączyć światło kontrolek LED. Krótko nacisnąć przycisk, aby przejść do innych kolorów.		
11	**Wyłącznik zasilania Włą./Wył:** Przytrzymywać wciśnięty przycisk przez 2 sek., aby włączyć lub wyłączyć zasilanie słuchawek. Z chwilą włączenia słuchawek zapala się NIEBIESKA LED.		

Ładowanie: Przed pierwszym użyciem w pełni naładuj baterię przy użyciu dołączonego oryginalnego kabla ładowania Micro USB. Podłączyć kabel ładowania Micro USB* (*w zestawie) do ładowarki lub portu USB komputera, a drugi koniec do portu ładowania Miro USB (4) słuchawek. CZERWONA LED świeci jasno podczas ładowania. Kiedy słuchawki są całkowicie naładowane, czerwona dioda zgaśnie. (Sugerujemy użytkownikom wyłączenie słuchawek podczas ładowania. Całkowite naładowanie zabiera dłuższy okres czasu, gdy zestaw pracuje podczas procesu ładowania.)

Włączanie/wyłączanie (przycisk 10)

● Włączanie (ON) słuchawek: Przytrzymać wciśnięty przycisk przez ok 2 sekundy. ● Wyłączanie (OFF) słuchawek: Przytrzymać wciśnięty przycisk przez ok 2 sekundy.

Parowanie Bluetooth

Włączyć słuchawki. Słuchawki przechodzą automatycznie do trybu BT. BT działa spontanicznie, wyszukując ostatnio sparowanych urządzeń Bluetooth. Jeżeli jest to pierwsze podłączanie urządzenia Bluetooth, należy włączyć urządzenie do podłączenia do słuchawek. Następnie wyszukać słuchawek o nazwie „**MusicMan BT-X33**”**.** W razie konieczności wprowadzania kodu (normalnie nie jest to konieczne) kod PIN wynosi „0000”. Po udanym sparowaniu na słuchawkach niebieska LED (8) zacznie świecić światłem ciągłym. W przypadku potrzeby ustawienia NOWEGO połączenia BT należy rozłączyć/wyłączyć poprzednie połączenie i wyszukać słuchawki na swoim urządzeniu BT, wybrać je i połączyć ponownie.

Muzyka Bluetooth

Po pomyślnym zakończeniu procesu parowania, wcisnąć przycisk (3) ⏯ w celu odtwarzania/pauzy. Naciśnij przycisk ◀◀ / — (2) aby wrócić do poprzedniego utworu lub zmniejszyć głośność (długie przyciśnięcie); nacisnąć przycisk ▶▶ / ＋ (1), aby przejść do następnej ścieżki lub zwiększyć głośność (długie przyciśnięcie).

Tryb głośnomówiący

Urządzenie Bluetooth (np. telefon komórkowy) jest połączone ze słucha- wkami BT-X33. W przypadku połączenia przychodzącego wystarczy krótko nacisnąć ⏯, aby odebrać połączenie. W celu zakończenia rozmowy należy ponownie krótko nacisnąć przycisk ⏯ (3). Aby odrzucić połączenie, nacisnąć długo przycisk ⏯ (3), ale nie dłużej niż przez 2 sek. W przypadku gdy numer połączenia przychodzącego nie jest anonimowy, w słuchawkach nastąpi odczyt numeru.

Tryb karty pamięci

Włączyć słuchawki; wsunąć kartę MicroSD do gniazdka (9). Automatycznie rozpocznie się odtwarzanie muzyki z karty. Nacisnąć przycisk (3) ⏯/■, aby rozpocząć/wstrzymać odtwarzanie. Nacisnąć przycisk (2) ◀◀ / — w celu powrotu do poprzedniej ścieżki dźwiękowej lub aby zmniejszyć głośność. Nacisnąć przycisk (1) ▶▶ / + w celu przejścia do następnej ścieżki dźwiękowej lub aby zwiększyć głośność. Nacisnąć i przytrzymać przycisk ⏯/■ w celu przejścia do innego trybu.

Uwaga: Karty MicroSD w formacie do 32GB z FAT32.

Tryb AUX (AUX–IN)

Włączyć słuchawki. Podłącz jeden koniec kabla audio do gniazda AUX w słuchawkach, a drugi koniec do gniazda audio telefonu komórkowego, notebooka, tabletu, odtwarzacza MP3/MP4 itp. Teraz można już słuchać muzyki.

Uwaga: Kiedy słuchawki są włączone i przewód audio jest podłączany do portu AUX, słuchawki przechodzą do tryb AUX..

Tryb podświetlenia LED

Włączyć słuchawki, nacisnąć i przytrzymać sterownik świateł LED (11) w celu ich zapalenia.
Naciskać na chwilę przycisk, aby przechodzić do różnych kolorów. Kolory wyświetlają się w następującym porządku: czerwony, zielony, niebieski, żółty, różowy, turkusowy i biały.
Jeszcze jedno krótkie naciśnięcie spowoduje wyświetlanie kolorów poprzez losowe migotanie. Długie naciśnięcie przycisku sterownika świateł LED spowoduje wyłączenie.

Rozwiązywanie problemów

● BT-X33 wyłącza się lub nie włącza się ponownie, → przyczyną może być zarówno rozładowany akumulator lub problem z zasilaniem → naładować głośnik i sprawdzić połączenie kablowe Micro USB. (Sugerujemy ładowanie BT-X33 co 2 do 3 miesiące, jeśli nie jest używany przez dłuższy okres).

● Z głośnika są słyszalne szumy → Przyczyną może być słaby sygnał Bluetooth, → Aby usunąć szumy, należy pozostawać w zasięgu Bluetooth ~10m.

● Brak połączenia Bluetooth → Przyczyną może być (a) to, że połączenie BT nie jest w zasięgu lub że b) z BT-X33 jest sparowane już inne urządzenie mobilne (np. smartfon, tablet); należy → (a) skrócić zasięg do smartfonu lub (b) rozparować to inne urządzenie.

Ostrzeżenia

● BT-X33 należy ładować tylko poprzez gniazdo DC 5V, wykorzystując dołączony do tego celu oryginalny przewód Micro USB. Można również stosować ładowarkę USB, ale TYLKO(!) do napięcia DC 5V/500mA. Nie wolno (!) ładować głośnika zasilaniem o większym napięciu!

● Jeśli BT-X33 nie połączy się z przenośnym urządzeniem lub jeżeli po podłączeniu nie można z niego odtwarzać muzyki, należy sprawdzić, czy urządzenie przenośne obsługuje A2DP.

● Nie wolno demontować BT-X33, gdyż może to doprowadzić do zwarcia czy nawet zniszczenia.

● Nie rzucać ani nie potrząsać BT-X33, ponieważ może to uszkodzić wewnętrzne obwody lub układy mechaniczne.

● Przechowywać BT-X33 w suchym i dobrze wentylowanym miejscu. Unikać wysokiej wilgotności oraz wysokiej temperatury. Również baterii nie wolno narażać na nadmierne gorąco ani bezpośrednie nasłonecznienie.

● BT-X33 nie jest wodoszczelny, dlatego należy go chronić przed wilgocią.

● Trzymać BT-X33 poza zasięgiem małych dzieci.