Solar Balkonkraftwerk 600W WiFi TX-271

Solarsystem, um Ihren Energieverbrauch zu senken mit WiFi und Halterung

Solar Balcony Power Plant 600W WiFi TX-271

Solar system to reduce your energy consumption with WiFi and bracket

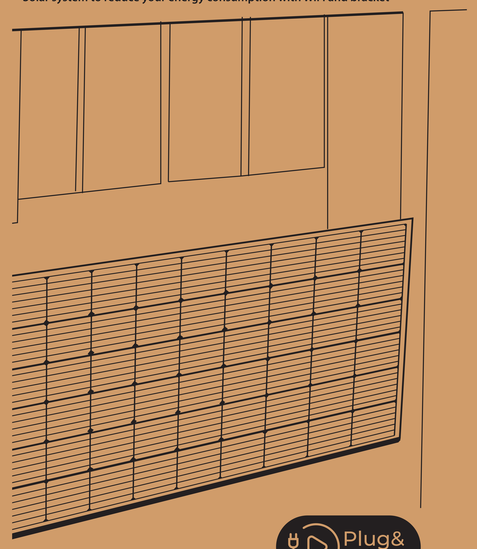

Plug& Play

FR Panneau Solaire Plug & Play 600W WiFi TX-271
Installation simple : brancher, démarrer, économiser de l'énergie
Comprend la WiFi et le support TX-246
Convient pour une fixation murale, au sol ou sur garde-corps
Convient à la plupart des panneaux solaires avec cadre (épaisseur 35 mm)
Données et alarmes en temps réel sur l'application S-Miles
Acquisition de données sur la production d'énergie
Micro-onduleur léger et compact
Adapté à l'injection d'électricité dans le réseau domestique 230V
Puissance d'alimentation maximale de l'onduleur 800W
Idéal pour couvrir la charge de base pendant la journée dans votre maison
Suivi MPP pour une alimentation optimale
Conforme à la norme VDE

Caractéristiques techniques:
Panneau solaire: Monocristallin
- Connexion par câble: MC4
- Puissance maximale: 325W
- Tension de fonctionnement: 31,60V
- Courant de fonctionnement: 10,29A
- Rendement du module: 22,70%
- Tension maximale du système: 1000V
- Température de fonctionnement: -40°C ~ +85°C

Micro-onduleur 800W
- Configuré jusqu'à 600W, mise à jour automatique après modi cation de la loi
- Puissance de sortie nominale: 800VA
- Courant de sortie nominal: 3,48A
- Tension de sortie nominale: 230V
- Température de fonctionnement: -40°C - +65°C
- Transmission: WLAN intégré
- Gamme de fréquences: 2,412 - 2,472GHz
- Puissance d'émission rayonnée: max. 18,4dBm/69,2mW
- Poids (total) / Dimensions (Panneau solaire): 50kg / 155,5 x 103,8 x 3,5cm

Compatibilité:
Application «S-Miles Installer»: iOS 13.0 ou version supérieure; Android 10.0 ou version supérieure/ EN, DE, FR, ES, IT, NL, CZ, PL, PO (10-2023)

Contenu de la livraison:
1x Micro-onduleur PV 800W, 2x Module solaire 325W, 1x Support TX-246 pour 2 panneaux solaires, 1x Câble de connexion 5m, 1x Manuel d'utilisation

NL Zonnebalkon elektriciteitscentrale 600W WiFi TX-271
Eenvoudige installatie: aansluiten, gaan, stroom besparen
Inclusief WiFi en TX-246 houder
Geschikt voor wand-, vloer- en relingmontage
Geschikt voor de meeste zonnepanelen met frame (dikte 35 mm)
Gegevens en alarmen in real-time op de S-Miles-app
Gegevensverzameling van energieproductie
Lichtgewicht en compacte micro-omvormer
Geschikt voor het teruglevereren van elektriciteit aan het 230V huisnet
Maximaal terugleververmogen van de omvormer 800W
Ideaal voor het afdekken van de basisbelasting overdag in huis
MPP-tracking voor optimale teruglevering
VDE-compatibel

Technische specificaties:
Zonnepaneel: Monokristallijn
- Kabelaansluiting: MC4
- Max. vermogen: 325W
- Bedrijfsspanning: 31,60V
- Werkende stroom: 10,29A
- Module-efficiëntie: 22,70%
- Max. systeemspanning: 1000V
- Werkende temperatuur: -40°C ~ +85°C

Micro-omschakelaar 800W
- Geconfigureerd tot 600 W, automatische update na wetswijziging
- Nominaal uitgangsvermogen: 800VA
- Nominale uitgangsstroom: 3,48A
- Nominale uitgangsspanning: 230V
- Bedrijfstemperatuur: -40°C - +65°C
- Transmissie: Ingebouwd WiFi
- Frequentiebereik: 2,412 - 2,472GHz
- Uitgestraald zendvermogen: max. 18,4dBm/69,2mW
- Gewicht (totaal) / Afmetingen (Zonnepaneel): 50kg / 155,5 x 103,8 x 3,5cm

Compatibiliteit:
«S-Miles Installer»-app: iOS 13.0 of hoger;
Android 10.0 of hoger / EN, DE, FR, ES, IT, NL, CZ, PL, PO (10-2023)

Inhoud van verpakking:
1x PV Micro Omvormer 800W, 2x Zonnepaneel 325W, 1x Houder TX-246 voor 2 zonnepanelen, 1x 5m aansluitkabel, 1x gebruikershandleiding

IT Pannello solare plug&play da 600W con WiFi TX-271
Facile da usare: installa i pannelli, collega il cavo alla presa di corrente domestica ed inizia a risparmiare energia
Include lo WiFi e la staffa TX-246
Adatto per il montaggio a parete, a pavimento e su ringhiera
Compatibile con la maggior parte dei pannelli solari con cornice (spessore 35 mm)
Dati e allarmi in tempo reale sull'app S-Miles
Acquisizione dati sulla produzione di energia
Microinverter leggero e compatto
Adatto per l'immissione di elettricità nella rete domestica a 230V
Potenza massima di alimentazione dell'inverter 800W
Ideale per coprire il carico di base diurno dell'abitazione
Monitoraggio MPP per un'immissione ottimale nella rete
Conforme a VDE

Specificazioni tecniche:
Pannello solare: Monocristallino
- Cavo di collegamento: MC4
- Potenza massima: 325W
- Tensione di funzionamento: 31,60V
- Corrente di funzionamento: 10,29A
- Efficienza del modulo: 22,70%
- Tensione massima di sistema: 1000V
- Temperatura di funzionamento: -40°C ~ +85°C

Microinverter 800W
- Preconfigurato per un'uscita di 600W aggiornamento automatico dopo la modi ca della legge
- Potenza di uscita nominale: 800VA
- Corrente di uscita nominale: 3,48A
- Tensione nominale di uscita: 230V
- Temperatura di funzionamento: -40°C - +65°C
- Trasmissione: WiFi integrata
- Gamma di frequenza: 2,412 - 2,472GHz
- Potenza di trasmissione irradiata: max. 18,4dBm/69,2mW
- Peso complessivo 50kg / Dimensioni del singolo pannello per verticale: 155,5 x 103,8 x 3,5cm

Compatibilità:
App «S-Miles Installer»: iOS 13.0 o superiore; Android 10.0 o superiore / Lingua supportotate: EN, DE, FR, ES, IT, NL, CZ, PL, PO (10-2023)

Contenuto della confezione:
2x panelli solari da 325W, 1x Micro inverter fotovoltaico 800W, 1x Supporto TX-246 per 2 pannelli solari, 1x cavo di collegamento da 5m, 1x manuale di istruzioni

CZ Solární balkonová elektrárna 600W WiFi TX-271
Snadná instalace: zapojte, jděte, šetřete energii
Včetně WiFi a držáku TX-246
Vhodné pro montáž na stěnu, podlahu a zábradlí
Vhodné pro většinu solárních panelů s rámem (tloušťka 35 mm)
Data v reálném čase a alarmy v aplikaci S-Miles
Sběr dat o výrobě energie
Lehký a kompaktní mikroinvertor
Vhodné pro přívod elektřiny do domovní sítě 230V
Maximální napájecí výkon střídače 800W
Ideální pro pokrytí základního zatížení během dne u vás doma
Sledování MPP pro optimální zásobování
Vyhovuje VDE

Technické údaje:
Solární panel: Monokrystalické
- Připojení kabelů: MC4
- Maximální výkon: 325W
- Provozní napětí: 31,60 V
- Provozní proud: 10,29 A
- Účinnost modulu: 22,70%
- Maximální systémové napětí: 1000V
- Provozní teplota: -40°C ~ +85°C

Mikroměnič 800W
- Konfigurováno na 600 W, automatická aktualizace po změne zákona
- Jmenovitý výstupní výkon: 800VA
- Jmenovitý výstupní proud: 3,48A
- Jmenovité výstupní napětí: 230V
- Provozní teplota: -40°C - +65°C
- Přenos: Vestavená sít WiFi
- Frekvenční rozsah: 2,412 - 2,472GHz
- Vyzářený vysílací výkon: max. 18,4dBm/69,2mW
- Hmotnost (celkem) / rozměry (Solární panel): 50kg / 155,5 x 103,8 x 3,5cm

Kompatibilita:
Aplikace «S-Miles Installer»: iOS 13.0 nebo vyšší,
Android 10.0 nebo vyšší / EN, DE, FR, ES, IT, NL, CZ, PL, PO (10-2023)

Obsah balení:
1x FV mikroměnič 800W, 2x solární modul 325W, 1x držák TX-246 pro 2 solární panely, 1x 5m připojovací kabel, 1x uživatelská příručka

BOTTOM

Solar Balkonkraftwerk 600W WiFi TX-271

Solarsystem, um Ihren Energieverbrauch zu senken mit WiFi und Halterung

Solar Balcony Power Plant 600W WiFi TX-271

Solar system to reduce your energy consumption with WiFi and bracket

TECHNAXX® GERMANY

THIS WAY UP

Plug& Play

Mounting bracket

×2

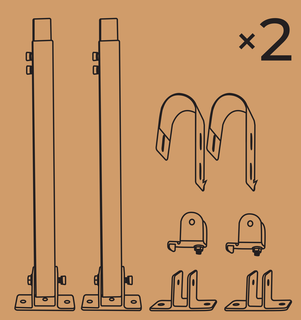

5 Meter Cable

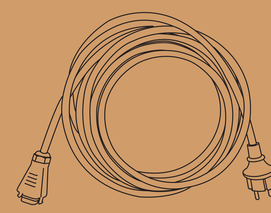

800W Micro Inverter
Configured to 600W, automatic update after the law change.
Konfiguriert auf 600W, automatisches Update nach Gesetzesänderung.

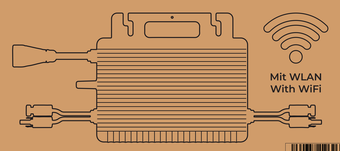

Mit WLAN
With WiFi

FRAGILE
HANDLE WITH CARE

THIS WAY UP

2x 325W Solar Panels

instagram.com/technaxxcompany
facebook.com/technaxx

WEEE-Reg.-Nr. DE94626913
Technaxx Deutschland GmbH & Co.KG
Konrad-Zuse-Ring 16-18, 61137
Schöneck, Germany

Item No. 5118 Prod ID:10/23

4 260358 126265
Made in China

TOP

☐ EU ☐ IT ☐ CH ☐ UK

TECHNAXX® GERMANY

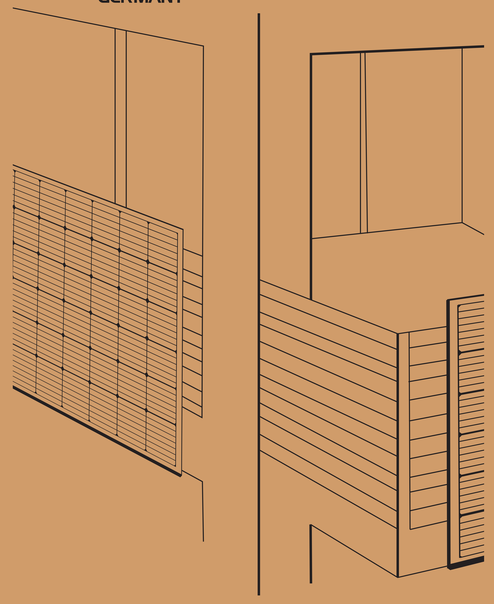

DE Solar Balkonkraftwerk 600W WiFi TX-271
Einfache Installation: Anschließen, Loslegen, Stromsparen
Inklusive WiFi und TX-246 Halterung
Geeignet für Wand-, Boden- und Geländermontage
Geeignet für die meisten Solarmodule mit Rahmen (35mm Stärke)
Daten und Alarme in Echtzeit per S-Miles-APP
Datenerfassung zur Energieerzeugung
Leichter und kompakter Mikrowechselrichter
Geeignet für die Einspeisung von Strom in das 230V Hausnetz
Maximale Einspeiseleistung des Inverters 800W
Ideal zur Deckung der Grundlast am Tag in Ihrem Zuhause
MPP-Tracking für optimale Einspeisung
VDE konform

Technische Spezifikationen:
Solarmodul: Monokristallin
- Kabelanschluss: MC4
- Max. Leistung: 325W
- Betriebsspannung: 31,60V
- Betriebsstrom: 10,29A
- Wirkungsgrad des Moduls: 22,70%
- Max. Systemspannung: 1000V
- Betriebstemperatur: -40°C ~ +85°C

Mikro-Wechselrichter 800W
- Auf 600W konfiguriert, Automatisches update nach Gesetzesänderung
- Nennausgangsleistung: 800VA
- Nennausgangsstrom: 3,48A
- Nennausgangsspannung: 230V
- Betriebstemperatur: -40°C - +65°C
- Übertragung: Eingebautes WLAN
- Frequenzbereich: 2,412 - 2,472GHz
- Abgestrahlte Sendeleistung: max. 18,4dBm/69,2mW
- Gewicht (gesamt) / Abmessungen (Modul): 50kg / 155,5 x 103,8 x 3,5cm

Kompatibilität:
App «S-Miles Installer»: iOS 13.0 oder höher;
Android 10.0 oder höher / EN, DE, FR, ES, NL, PL, PO, IT, CZ (10-2023)

Verpackungsinhalt:
1x PV-Mikrowechselrichter 800W, 2x Solarmodul 325W, 1x Halterung TX-246 für 2 Solarmodule, 1x Anschlusskabel, 1x Gebrauchsanleitung

EN Solar Balcony Power Plant 600W WiFi TX-271
Easy installation: connect, start, save power
Includes WiFi and TX-246 bracket
Suitable for wall, floor and railing mounting
Suitable for most solar panels with frame (35mm thickness)
Real-time data and alarms on the S-Miles APP
Data acquisition of energy production
Lightweight and compact microinverter
Suitable for feeding electricity into the 230V household grid
Maximum feed-in power of the inverter 800W
Ideal for covering the base load during the day in your home
MPP tracking for optimal power feeding
VDE compliant

Technical specifications:
Solarpanel: Monocrystalline
- Cable connection: MC4
- Max. power: 325W
- Operating voltage: 31.60V
- Operating current: 10.29A
- Module efficiency: 22.70%
- Max. system voltage: 1000V
- Operating temperature: -40°C ~ +85°C

Micro Inverter 800W
- Configured to 600W, automatic update after change of law

- Nominal output power: 800VA
- Nominal output current: 3.48A
- Nominal output voltage: 230V
- Operating temperature: -40°C ~ +65°C
- Transmission: Built-in WiFi
- Frequency range: 2.412 - 2.472GHz
- Radiated transmit power: max. 18.4dBm /69.2mW
- Weight (total) / Dimensions (panel): 50kg / 155.5 x 103.8 x 3.5cm

Compatibility:
App «S-Miles Installer»: iOS 13.0 or above;
Android 10.0 or above / EN, DE, FR, ES, IT, NL, CZ, PL, PO (10-2023)

Package Contents:
1x PV Micro Inverter 800W, 2x Solar module 325W, 1x Holder TX-246 for 2 solar panels, 1x 5m connection cable, 1x user manual

SP Central solar balcón 600W WiFi TX-271
Fácil instalación: enchufar, listo, ahorrar energía
Incluye WiFi y soporte TX-246
Apto para montaje en pared, suelo y barandilla
Apto para la mayoría de paneles solares con marco (35 mm de grosor)
Datos en tiempo real y alarmas en la APP S-Miles
Adquisición de datos de producción de energía
Microinversor ligero y compacto
Adecuado para suministrar electricidad a la red doméstica de 230 V
Potencia máxima de alimentación del inversor 800W
Ideal para cubrir la base de carga durante el día en tu hogar
Seguimiento de MPP para una inyección óptima
Cumple con VDE

Especificaciones técnicas:
Panel solar: Monocristalino
- Conexión de cables: MC4
- Potencia máxima: 325W
- Tensión de funcionamiento: 31,60V
- Corriente de funcionamiento: 10,29A
- Eficiencia del módulo: 22,70%
- Tensión máxima del sistema: 1000V
- Temperatura de funcionamiento: -40°C ~ +85°C

Microinversor 800W
- Configurado a 600W, actualización automática tras el cambio de ley
- Potencia nominal de salida: 800VA
- Corriente nominal de salida: 3,48A
- Tensión nominal de salida: 230V
- Temperatura de funcionamiento: -40°C - +65°C
- Transmisión: WiFi integrada
- Gama de frecuencias: 2,412 - 2,472GHz
- Potencia de transmisión radiada: máx. 18,4dBm/69,2mW
- Peso (total) / Dimensiones (Panel solar): 50kg / 155,5 x 103,8 x 3,5cm

Compatibilidad:
Aplicación «S-Miles Installer»: iOS 13.0 o superior;
Android 10.0 o superior / EN, DE, FR, ES, IT, NL, CZ, PL, PO (10-2023)

Contenido del paquete:
1 microinversor fotovoltaico de 800W, 2 módulo solar de 325W,
1 Soporte TX-246 para 2 paneles solares, 1 cable de conexión de 5m,
1 manual de usuario

PL Elektrownia balkonowa solarna 600W WiFi TX-271
Łatwa instalacja: podłącz, idź, oszczędzaj energię
Zawiera WiFi i uchwyt TX-246
Zgodność z większością paneli słonecznych z ramką (o grubości 35 mm)
Dostęp do danych i alarmów w czasie rzeczywistym w aplikacji S-Miles
Pobieranie danych dotyczących produkcji energii
Lekki i kompaktowy mikroinverter
Nadaje się do zasilania energią elektryczną do sieci domowej 230V
Maksymalna moc zasilania falownika 800W
Idealny do przykrycia podstawowego obciążenia w ciągu dnia w Twoim domu
Śledzenie MPP dla optymalnego zasilania
Zgodny z VDE

Specyfikacje techniczne:
Solarpanel: Monokrystaliczny
- Połączenie kablowe: MC4
- Maks. moc: 325W
- Napięcie robocze: 31,60V
- Prąd roboczy: 10,29A
- Sprawność modułu: 22,70%
- Maks. napięcie systemowe: 1000V
- Temperatura pracy: -40°C ~ +85°C

Mikroinverter 800W
- Skonfigurowany do 600W, automatyczna aktualizacja po zmianie prawa
- Nominalna moc wyjściowa: 800VA
- Nominalny prąd wyjściowy: 3,48A
- Nominalne napięcie wyjściowe: 230V
- Temperatura pracy: -40°C - +65°C
- Transmisja: Wbudowana sieć WLAN
- Zakres częstotliwości: 2,412 - 2,472GHz
- Wypromieniowana moc nadawania: max. 18,4dBm/69,2mW
- Waga (całkowite) / Wymiary (Solarpanel): 50kg / 155,5 x 103,8 x 3,5cm

Zgodność:
Aplikacja «S-Miles Installer»: iOS 13.0 lub nowszy;
Android 10.0 lub nowszy / EN, DE, FR, ES, IT, NL, CZ, PL, PO (10-2023)

Zawartość pakietu:
1x mikroinwerter PV 800W, 2x moduł słoneczny 325W, 1x Uchwyt TX-246 na 2 panele słoneczne, 1x kabel połączeniowy 5m, 1x instrukcja obsługi

WEEE-Reg.-Nr. DE94626913
Technaxx Deutschland GmbH & Co.KG
Konrad-Zuse-Ring 16-18, 61137
Schöneck, Germany

PLASTIQUE + CARTON

Nos produits et emballages se recyclent, ne les jetez pas!
Trouvez où les déposer sur le site
www.quelleintredemesdechets.fr

Item No. 5118 Prod ID:10/23

4 260358 126265
Made in China

☐ EU ☐ IT ☐ CH ☐ UK